SHAD

SYM CRUISYM 125i-300i '18

KIT TOP S0CR38ST

DESIGNED IN BARCELONA

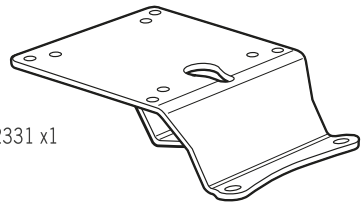

1 262331 x1

2 261277 x4
Ø20 Ø11 x 25

3 304169 x2
M8 x 50 DIN 7380

4 304172 x1
M8 x 70 DIN 7380

5 303045 x3
Ø8

WARNING!

GB
Do not fully tighten the screws until it is ensured that the KIT is correctly attached and aligned.

E
No apretar los tornillos del todo hasta asegurarse que el KIT está correctamente colocado y alineado.

D
Ziehen Sie die Schrauben nicht ganz fest, bevor Sie sich nicht vergewissert haben, daß der Bausatz korrekt eingestellt und ausgerichtet ist.

I
Non stringere del tutto le viti fin tanto non si è sicuri che il kit è collocato correttamente e allineato.

F
Ne pas serrer les vis avant d'être sûr que le KIT est correctement monté et ajusté.

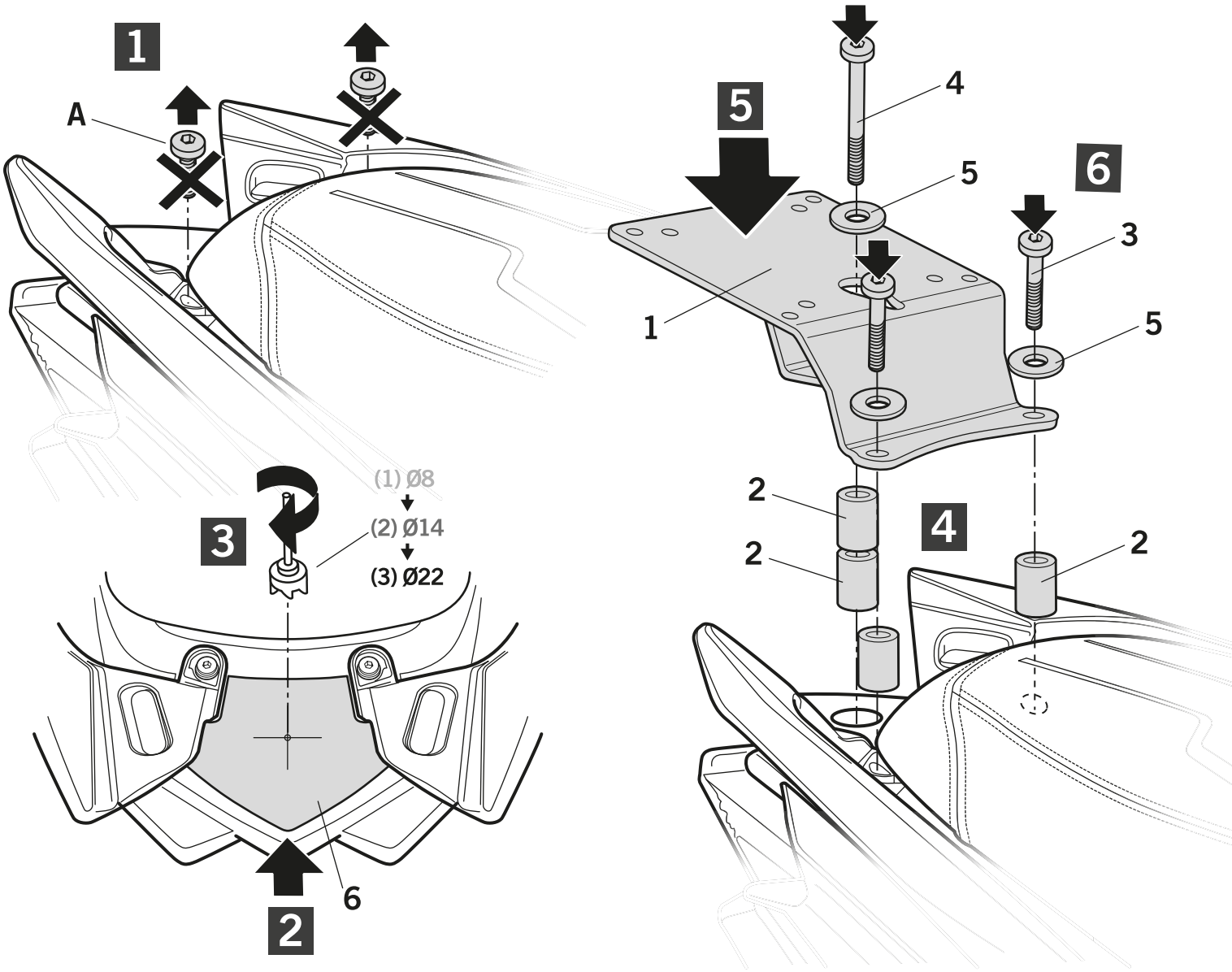

IMPORTANT: Based on European models. For compatibility with models in other continents, check www.shad.es
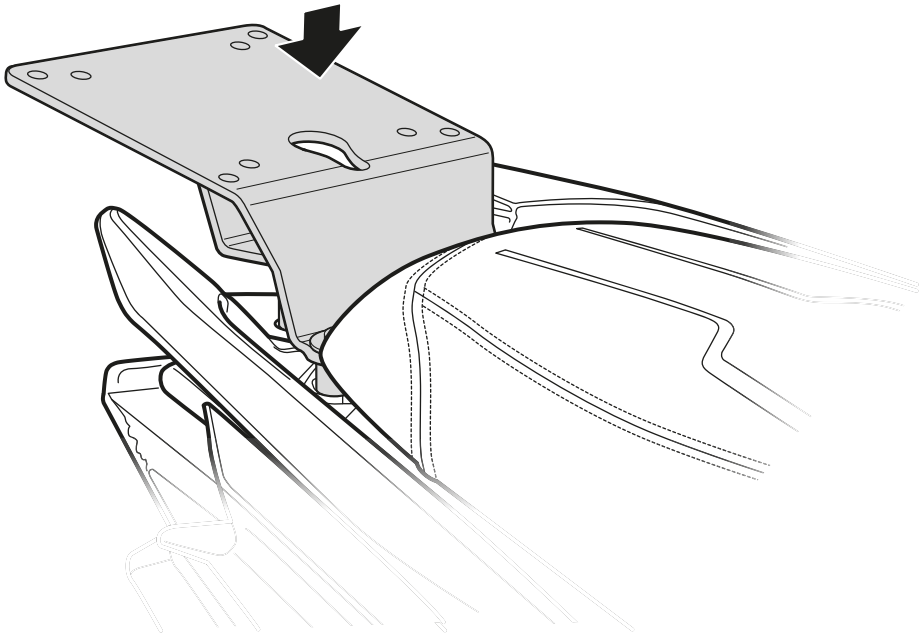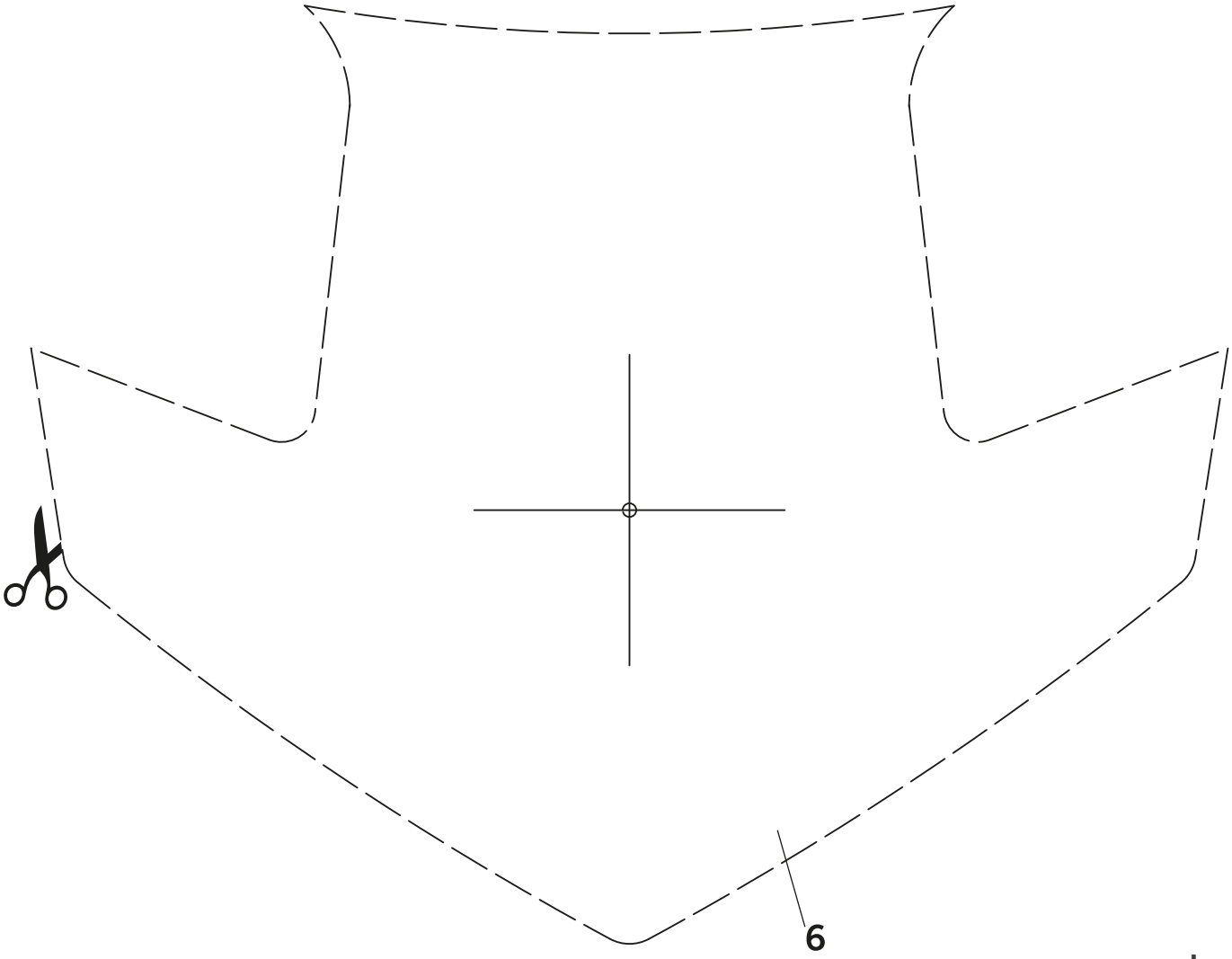
7